dextűra

Montageanleitung

Stumpfeinschlagende Elemente

INHALT

4 Zarge zusammenbauen

6 Einstellen der 3D-Bänder

ZARGE ZUSAMMENBAUEN

Unsere Fertigung unterliegt einer ständigen Qualitätskontrolle. Alle Produkte werden vor dem Verpacken kontrolliert. Bitte prüfen Sie trotzdem vor dem Zusammenbau alle Teile auf einwandfreien Zustand.
Zusammen- bzw. eingebaute Elemente können nicht mehr reklamiert werden!

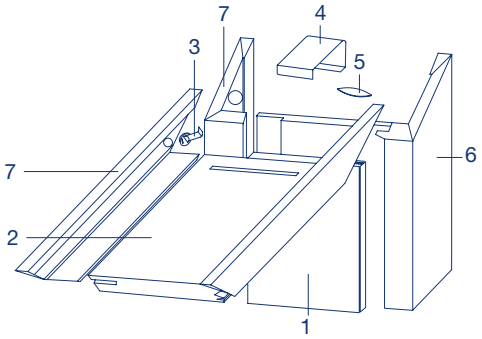

1 Futterlängsteil
2 Kopfstück / Querstück
3 Exzenterverbinder
4 Montageklammer
5 Lamelloplättchen
6 Falzbekleidung
7 Zierbekleidung

- An die Gehrungsflächen und in der Nute Leim angeben und die Lamelloplättchen (5) einbringen.
- Längsteil (1) + Querstück (2) ausrichten und mit Montageklammer (4) montieren.
- Exzenterverbinder (3) in die Falzbekleidung (6) einsetzen und Gehrung passgenau zusammenziehen.
- Bitte achten Sie darauf, dass die Gehrungsfläche bündig ist und die Gehrungsschenkel genau übereinstimmen.
- Überprüfen Sie bei der Maueröffnung alle Maße, und vergewissern Sie sich mit Hilfe der Wasserwaage, dass der Boden im Bereich der Maueröffnung waagerecht ist. Bei Schräglage muss die Zarge/Tür eventuell angepasst werden.
- Nachdem die Zarge an den Gehrungsflächen verleimt und ausgehärtet ist, stellen Sie die Zarge vorsichtig in das vorhandene Mauerloch.

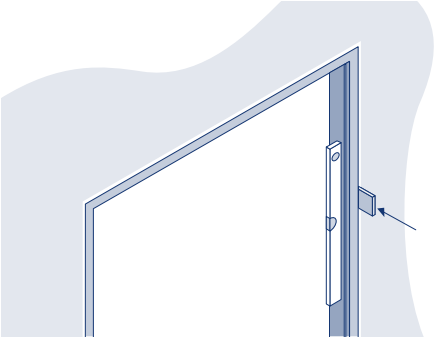

- Die Zarge wird nun mit Holzkeilen fixiert und ausgerichtet. Die Bandseite steht genau im Lot und am Querstück/Kopfstück wird mit der Wasserwaage der waagerechte Sitz kontrolliert.
- **Achtung: Bei verstellbaren Bändern soll das Bandystem vor dem Einbau auf 0-Stellung eingestellt sein.**

Bitte entnehmen Sie die genauen Bandeinstellungen auf der Website oder aus der Montageanleitung des Herstellers.

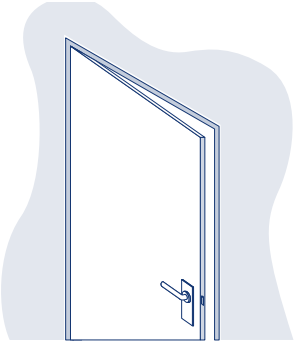

- Hängen Sie das Türblatt ein und kontrollieren Sie die umlaufende Luft zwischen Türblatt und Zargenfalz auf umlaufend gleiche Spaltbreite.

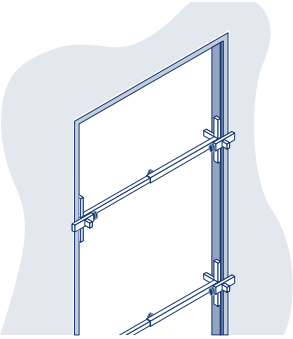

- Richten Sie ggf. die Schließseite entsprechend aus. Band und Verriegelungspunkte werden druckfest und waagerecht hinterfüttert und abgespreizt.
- Kontrollieren Sie noch mal die umlaufende Falzluft und die Gängigkeit des Türblattes. Erst, wenn die Funktionalität gegeben ist und das optische Gesamtbild passt, wird die Zarge eingeschäumt.
- **Achtung Montageschaum: bitte unbedingt auf die Herstellerangaben achten!**

- An den Gehrungsflächen der Zierbekleidung (7) Leim angeben und mit Exzenterverbinder (3) zusammenziehen. Dabei muss die Gehrungsfläche bündig sein. Leimüberschuss muss mit einem feuchten Tuch entfernt werden.
- Die Zierbekleidung ermöglicht den Ausgleich einer Wandstärkentoleranz von -5 mm bis +15 mm.

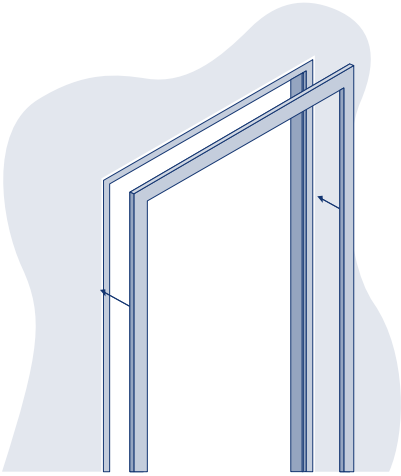

- Leim in die Nut vom Futter geben und die Zierbekleidung auf das Futter schieben.

Zargen in Feuchträumen müssen am Boden und ggf. um die Bekleidung versiegelt werden.

Die Einstellung des Bandes entnehmen Sie der Bandbeschreibung auf Seite 6.

EINSTELLEN DER 3D-BÄNDER

Bitte entnehmen Sie die genauen Bandeinstellungen auf der Website oder aus der Montageanleitung des Herstellers.

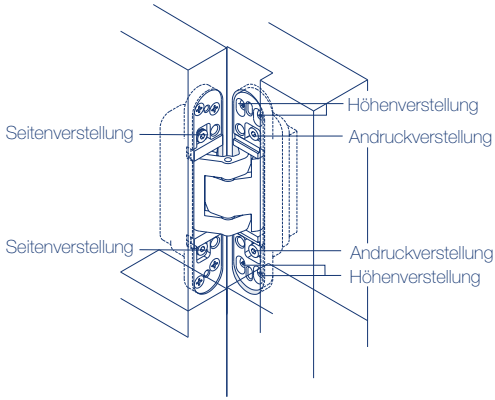

Dreidimensionale, stufenlose Verstellbarkeit

Seite	+/– 3,0 mm
Höhe	+/– 3,0 mm
Andruck	+/– 1,0 mm

Seitenverstellung

- Verstellspindel mit Innensechskantschlüssel SW 4 verstellen.
- Drehung links - zur Bandseite (max. 3 mm).
- Drehung rechts - zur Schlossseite (max. 3 mm).

Höhenverstellung

- Tür unterkeilen.
- Klemmschrauben leicht lösen.
- Tür in passende Höhe bringen.
- Klemmschrauben wieder festziehen.

Andruckverstellung

- Klemmschrauben leicht lösen.
- Tür in passenden Andruck bringen.
- Klemmschrauben wieder festziehen.

Modell-Änderungen und Druckfehler vorbehalten. DBROCH????

dextüra
Innentürsysteme GmbH
Benzstraße 26
46395 Bocholt
Postfach 1316
46363 Bocholt
T (02871) 23 479 0
F (02871) 23 479 10
E info@dextuera.de

www.dextuera.de

dextüra
Innentürsysteme